PRZYSTOSOWANIE HOTELI DO POTRZEB OSÓB Z NIEPEŁNOSPRAWNOŚCIAMI

Opracował: Dr hab. Dariusz Jacek Olszewski-Strzyżowski, prof. AWFiS Gdańsk

Fundusze Europejskie
Rzeczpospolita Polska
Unia Europejska

Spis treści :

1. Wprowadzenie.
2. Stan przystosowania obiektów hotelowych Polsce dla osób z niepełnosprawnościami.
3. Krajowe podstawy formalno-prawne związane z przystosowaniem obiektów hotelarskich do potrzeb osób z niepełnosprawnościami.
4. Podstawowe elementy przystosowania obiektów hotelowych do potrzeb osób z niepełnosprawnościami.
4.1. Elementy zagospodarowania zewnętrznego.
4.2. Węzeł wejściowy, recepcja, punkty obsługowe.
4.3. Komunikacja pozioma i pionowa.
4.4. Jednostki mieszkalne.
4.5. Hotelowe węzły higieniczno-sanitarne.
4.6. Pion gastronomiczno-żywieniowy.
4.7. Pion wielofunkcyjny.
4.8. Pion rekreacyjny.
5. Działania na rzecz propagowania idei hotelu bez barier .

1.Wprowadzenie

- Sprawa przystosowania hoteli dla osób z niepełnosprawnościami w ostatnich latach przybrała szerszego znaczenia. Dzięki nowelizowaniu przepisów prawa budowlanego i wymagań kategorazyjnych hoteli doczekaliśmy się sprawy unormowania życia osób z niepełnosprawnościami, by mogli swobodnie poruszać się w obiektach hotelarskich i korzystać z ich usług.
- Z drugiej strony ustawa o prawie budowlanym różnicuje zakres przystosowania obiektów w zależności od tego czy budynek jest istniejący, czy raczej „nowy” (lub planowany) . Powodem jest fakt, że dominują obiekty „stare”, wzniesione w okresie przed wprowadzeniem rygorów prawnych. O zaliczeniu do danej grupy decyduje data uzyskania pozwolenia na budowę (data graniczna - 01.04.1995 r.). Dla budynków nowych wymagania są bardziej rygorystyczne .

Przystosowanie obiektów noclegowych - hoteli dla osób z niepełnosprawnościami (m.in. wymagania kategoryzyjne obiektów), wynika również z:

- *Ustawy z dnia 29 sierpnia 1997 r. o usługach turystycznych* (tekst jedn. Dz. U. z 20187 r poz. 1553 z późn. zm.)

- *Ustawy z dnia 24 listopada 2017 r. o imprezach turystycznych i powiązanych usługach turystycznych* (Dz. U. z 2017 r. poz. 2361)

2. Stan przystosowania obiektów hotelowych Polsce dla osób z niepełnosprawnościami

- W Polsce sprawa przystosowania obiektów użyteczności publicznej, w tym hoteli, budynków mieszkalnych dla osób niepełnosprawnych jest sprawą lekceważącą.
- Od połowy lat 80.tych sytuacja osób niepełnosprawnych i stan ich rehabilitacji stały się przedmiotem szerszego zainteresowania. Dzięki pomocy Głównego Komitetu ds Turystyki w roku 1985 r. zostały wydane „*Wytyczne do projektowania i przystosowania obiektów turystycznych dla osób niepełnosprawnych* "[1] .
- Również międzynarodowe organizacje zainteresowały się losem ludzi niepełnosprawnych. Dzięki Organizacji Narodów Zjednoczonych, która proklamowała rok 1981 jako „*Międzynarodowy Rok Osób Niepełnosprawnych*”, natomiast lata 1981-1991 ogłosiła „*Dekadę Osób Niepełnosprawnych* „ , przebiegającą pod hasłem : „*Pełne uczestnictwo i równość”*.

[1] Główny Komitet Turystyki i Instytut Wydawniczy Związków Zawodowych .Warszawa 1985 r.

- Istotną sprawą było utworzenie w 1991 roku Państwowego Funduszu Rehabilitacji Osób Niepełnosprawnych, (PFRON) z którego środków zostało sfinansowanych szereg przedsięwzięć służących likwidacji barier technicznych i instytucjonalnych.

(https://www.pfron.org.pl/)

Hotele powinny dążyć do tego aby:

- co najmniej utrzymać dotychczasowy poziom życia niepełnosprawnych,
- zapewnić gościom całkowitą swobodę poruszania się po obiekcie noclegowym,
- dostarczyć pozytywnych przeżyć związanych z pobytem w obiekcie noclegowym.

3. Krajowe podstawy formalno-prawne związane z przystosowaniem obiektów hotelarskich do potrzeb osób niepełnosprawnych .

Dopiero w ostatnich latach problem związany z przystosowaniem obiektów noclegowych do obsługi osób z niepełnosprawnościami doczekał się regulacji prawnych, a m.in. :

❖ *ustawa z dnia 7 lipca 1994 r. Prawo budowlane stanowi ,m.in. ,że obiekt budowlany należy projektować ,budować i utrzymywać w sposób zapewniający także warunki niezbędne do korzystania z obiektów użyteczności publicznej przez osoby niepełnosprawne ,w szczególności poruszające się na wózkach inwalidzkich (Art. 5, ust.1,pkt 3) oraz , że projekt architektoniczno- budowlany powinien zawierać również opis dostępności dla osób niepełnosprawnych (Art. 5, ust.3 , pkt 2).* [1]

[1] Dz. U. z 1994 r., nr 89 ,poz.414 z późniejszymi zmianami .

- *Rozporządzenie Ministra Gospodarki Przestrzennej i Budownictwa z dnia 14 grudnia 1994 r. w sprawie warunków technicznych ,jakim powinny odpowiadać budynki i związane z nimi urządzenia i ich usytuowanie na działce budowlanej ,które zapewniają m.in. „odpowiednie warunki użytkowe , z uwzględnieniem potrzeb osób niepełnosprawnych” (paragraf 1,ust.2 , pkt7).*

❖ Rozporządzenie Ministra Gospodarki z dnia 13 czerwca 2001 r. w sprawie obiektów hotelarskich i innych obiektów, w których są świadczone usługi hotelarskie [1] w załączniku nr 8 ustala minimalne wymagania w zakresie dostosowania obiektów:

- w obiektach powyżej 50 j.m., co najmniej jedna j.m. powinna być dostosowany do potrzeb osób niepełnosprawnych w sposób określony w lp. 7-9, a dla każdych kolejnych rozpoczętych 100 j.m. powyżej 100 j.m. co najmniej jedna,
- ogólnodostępne elementy wyposażenia obiektu, takie jak urządzenia komunikacji wewnętrznej, przyciski i wyłączniki, powinny być umieszczane na wysokości 90-110 cm, umożliwiającej swobodne korzystanie osobom poruszającym się na wózku,
- co najmniej jeden telefon ogólnodostępny przystosowany do korzystania przez osoby niepełnosprawne, umieszczony na wysokości 90 - 110 cm, umożliwiającej swobodne korzystanie osobom poruszającym się na wózku
- co najmniej jedno stanowisko recepcyjne powinno dysponować ladą o wysokości nie przekraczającej 90 cm, z podjazdem o wysokości min. 67 cm, lub powinno być wydzielone osobne stanowisko obsługi osób poruszających się na wózkach,

- w salach gastronomicznych i wielofunkcyjnych należy przystosować miejsca umożliwiające korzystanie z usług osobom na wózkach , przyciski sterujące windami powinny być opisane w sposób czytelny dla niewidzących, a windy wyposażone w sygnalizację dźwiękową ,
- j.m., o których mowa w lp. 1, powinny zostać wyposażone w poręcze i uchwyty ułatwiające korzystanie z urządzeń higieniczno-sanitarnych,
- wyłączniki światła, sygnalizacja przywoławcza, telefon i sterowanie telewizorem powinny być dostępne z łóżka,
- w j.m., o których mowa w lp. 1, należy zapewnić umeblowanie umożliwiające korzystanie osobom poruszającym się na wózkach, w tym wysokość podjazdu min. 67 cm pod płytę stołu, biurka i umywalki.

Objaśnienie: j.m. - jednostki mieszkalne.

[1] Dz. U. z 2001 r, nr 66,poz 665.

4. Podstawowe elementy przystosowania obiektów hotelowych dla potrzeb osób niepełnosprawnych .

Rozporządzenie Ministra Gospodarki z dnia 13 czerwca 2001 r. (patrz pkt 4),mówi o podstawowych elementach przystosowania obiektów hotelowych do potrzeb osób niepełnosprawnych .

GOŚĆ HOTELOWY Z NIEPEŁNOSPRAWNOŚCIAMI	UDOGODNIENIA
Z wadą wzroku	Stosuje się karty menu opracowane pismem Braille'a, mapę plastyczną całego hotelu i przystosowanych j.m. Punktowe oznaczenia numerów pokojów i innego typu udogodnienia umożliwiają samodzielne poruszanie się po danym obszarze.
O zmniejszonym zakresie widzenia	Kontrastuje się odpowiednio elementy posadzkowe, ścienne, przejścia, różnice poziomów, krawędzie l skrajnie, intensyfikuje się w niektórych zespołach oświetlenie, uczytelnia informacje wizualne i rozmieszczenie wszelkiego rodzaju wyposażenia pomocniczego.
Z wadą słuchu	Służy pomocą sprzęt elektroniczny w postaci telekomunikatorów przetwarzających impulsy nadawane na specjalnych aparatach telefonicznych. Instalacje sygnalizacyjne, które przetwarzają zwykłe pukania do drzwi lub dzwonka telefonicznego na sygnały świetlne .

4.1. Elementy zagospodarowania zewnętrznego w hotelach wykorzystywanych dla osób niepełnosprawnych

- Każdy obiekt hotelowy powinien posiadać zewnętrzną informację o zakresie przystosowania do potrzeb osób niepełnosprawnych, które mogą występować w postaci piktogramów .

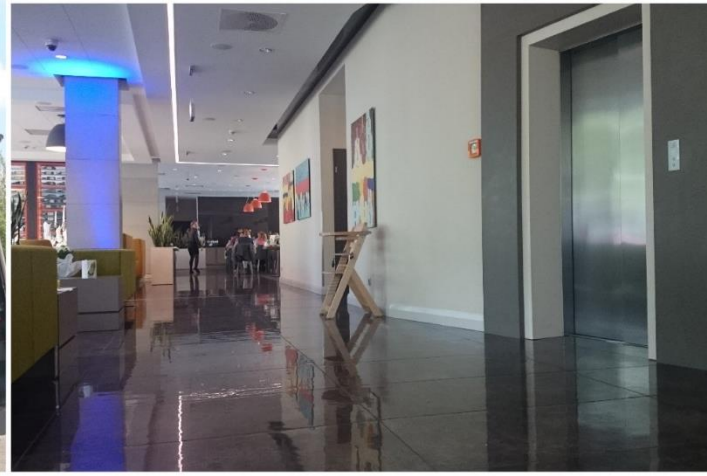

Zewnętrzne piesze ciągi komunikacyjne powinny mieć następujące minimalne wymiary dla:

- dla osoby na wózku inwalidzkim 1,5 m,
- dla osoby poruszającej się za pomocą kul 0,85 - 0,95 m,
- dla osoby niewidomej z laską 0,85 -0,90 m,
- dla osoby z balkonikiem 0,70 m,

- Powszechnie stosowanym symbolem dostępności zakresie przystosowania do potrzeb osób niepełnosprawnych jest symbol osoby siedzącej na wózku. Symbol ten jest międzynarodowym znakiem prawnie zastrzeżonym , przyjętym na XVI Światowym Kongresie w Tokio w 1988 r.

- Każdy skategoryzowany obiekt musi mieć podjazd; a hotele, które dysponują ponad 50 pokojami, muszą mieć co najmniej jeden pokój dostosowany do potrzeb niepełnosprawnych. Niedostosowanie się do w/w przepisu grozi hotelom utratą kategorii.

Do szczególnych wymagań odnośnie przystosowania hoteli dla osób niepełnosprawnych wymienić należy m.in:

- Parking - stanowisko P dla indywidualnych środków lokomocji gości niepełnosprawnych (360x500 cm), zlokalizowane możliwie najbliżej wejścia głównego,

4.2. Węzeł wejściowy, recepcja, punkty obsługowe .

- Na drodze do wejścia głównego do recepcji nie powinno być żadnych barier technicznych w postaci schodów, stopni lub dużych nierówności. W przypadku ich występowania stosuje się dodatkowo pochylnie lub samoobsługowe podnośniki elektryczne.

- Nachylenie pochylni kształtuje się w granicach od 6 do 15% i zależy od jej długości oraz lokalizacji. Inne wymagania stawia się pochylniom występującym na zewnątrz bez przykrycia, a inne wewnątrz budynku lub pod dachem. W przypadkach występowania dużej różnicy stosuje się pochylnię dwubiegową z poziomym podestem o długości 140 cm.

- odpowiednia winda, szerokie przejścia, brak progów itp., powinny umożliwiać osobom niepełnosprawnym dostęp do wszystkich usług w hotelu

HOTEL
CENTRUM BOLESLAWIEC

Premier Inn
premierinn.com

- drzwi wejściowe, a w szczególności przedsionek powinien uwzględniać gabaryty wózka, by mieć odpowiednią przestrzeń manewrową, a przy stosowaniu automatycznego systemu - przewidzieć wydłużony czas zamykania i otwierania.
- jedno stanowisko w recepcji powinno być odpowiednio obniżone i cofnięte, by istniały warunki do wygodnego podjazdu wózka inwalidzkiego oraz obsługi.
- istotną rolę odgrywają poręcze i uchwyty (założone na dwóch poziomach tj. 75 i 90 cm) wzdłuż pochylni, które powinny być przedłużone co najmniej o 30 cm na końcach biegów.
- tablice informacyjne oraz inne elementy wykończenia i wyposażenia muszą uwzględniać potrzeby gości o różnym stopniu niepełnosprawności.

4.3. Komunikacja pozioma i pionowa (winda)

Do podstawowych parametrów pionowych i poziomych charakterystycznych dla osób z poziomu wózka inwalidzkiego należą:

- maksymalny zasięg ręki (górny i dolny, boczny i w przód),
- wysokość osoby siedzącej i poziom linii wzroku,
- strefy czynności w ujęciu możliwym i maksymalnym.

W przypadku lokalizacji pionu pobytowego na wyższych kondygnacjach - urządzenia dźwigowe powinny być odpowiednio przystosowane i zlokalizowane do swobodnego przemieszczania się gości na wózku inwalidzkim.

To przystosowanie polega w szczególności na uwzględnieniu:

- odpowiednich gabarytów kabiny dźwigowej, w tym: szerokości otworu - 90 cm, głębokości umożliwiającej swobodne umieszczenie wózka i osoby towarzyszącej,
- wydłużonego czasu otwierania i zamykania drzwi,
- możliwości zasięgu tej grupy użytkowników do panelu sterowniczego (wewnątrz i na zewnątrz kabiny: kaseta dyspozycji na wysokości 0,90 -1,20 m, przyciski i oznaczenia pionowe w języku Braille'a, sygnalizacja świetlna na bocznej ścianie na wysokości 0,90 m),
- sygnalizacja świetlna na bocznej ścianie na wysokości 0,90 m,
- poręcz pionowa w pobliżu drzwi, poręcz pozioma w kabinie
- czytelnej informacji o pracy dźwigu,
- dodatkowego składanego siedziska oraz poręczy w kabinie.
- lustro na tylnej ścianie,
- zapewnie odpowiedniej ilości miejsca przed dźwigiem.

546
PRIVILEGE

0

4.4. Jednostki mieszkalne

Główne zasady prawidłowego przystosowania jednostek mieszkalnych (j.m.) m.in. :

- pokoje dla osób z niepełnosprawnościami powinny być lokalizowane w części parterowej lub w niższych kondygnacjach mieszkalnych, z zapewnieniem specjalnych warunków ewakuacyjnych,
- uwzględnienie odpowiedniej powierzchni komunikacyjnej i manewrowej (pełny obrót wózka-śr.150 cm) zapewniającej dostęp do wszystkich elementów wyposażenia związanych z funkcją: wypoczynku nocnego, wypoczynku dziennego, pracy, przeprowadzania zabiegów higieniczno-sanitarnych;
- zapewnienie swobodnego korzystania z wyposażenia uzupełniającego tj. wewnętrznych i zewnętrznych środków łączności;
- stworzenie warunków pełnego bezpieczeństwa, likwidacja wszelkich znamion izolacji i odcięcia od świata zewnętrznego;
- uwzględnianie również innych niesprawności wynikających z wieku i związanych z tym naturalnych ubytków dotyczących: wzroku, słuchu, mniejszej refleksyjności, mniejszego obeznania z nowoczesną techniką, ograniczoną sprawnością fizyczną itd.

- **Umeblowanie jednostki mieszkalnej** powinno uwzględniać następujące funkcje:
  - wypoczynek nocny
  - wypoczynek dzienny
  - pracę
  - zabiegi higieniczno – sanitarne.
- Dla osób z niepełnosprawnościami komfort nocnego wypoczynku jest bardzo ważny.
- **Łóżko** w pokoju ma wymiary:

a) łóżko podstawowe: 1,00 x 2,00 - 2,10m
b) łóżko poszerzone i „familijne”: 2 x 0,90 x2,00 - 2,10 m.

Wysokość łóżka powinna wynosić licząc od górnej powierzchni materaca 0,50 m i być zbieżna z wysokością siedziska wózka inwalidzkiego.

Zalecane są materace mało elastyczne, które są ułożone na płaskim i twardym podkładzie. Twardy podkład umożliwia odprężenie mięśni i odprężenie stawów. Materac musi przepuszczać ciepło i wilgoć, które ciało wydziela w czasie snu.

Łóżko powinno być stabilne z podporami, które będą odsunięte od krawędzi w kierunku podłużnym o 0,30 - 0,40 m i około 0,15 m w kierunku poprzecznym, aby osoba z niepełnosprawnościami poruszająca się na wózku mogła jak najbliżej dojechać do łóżka.

- **Stolik nocny** jest ważną częścią wyposażenia związanego z nocnym wypoczynkiem. Nocny stolik może być wolnostojący, zespolony konstrukcyjnie z łóżkiem albo może być zawieszony na ścianie przy zastosowaniu wspornika w bezpośrednim sąsiedztwie łóżka. Stolik nocny jest to mebel z płytą kwadratową lub prostokątną. Płyta kwadratowa powinna mieć wymiary ok 0,50 x 0,60cm. Płyta prostokątna powinna mieć wymiary 0,50 x 0,40 cm lub 0,60 x 0,50 cm.
- Na ścianie przy łóżku na wysokości około 0,50 x 0,60 m nad górnym poziomem wkładu materacowego jest zamontowana jedno lub dwuprzegubowa **lampka**.
- **Włączniki** lampki nocnej i włącznik oświetlenia pokoju oraz **przycisk sygnalizacji alarmowej** powinny znajdować się w zasięgu leżącej osoby. Również inne odbiorniki elektryczne i aparaty były w pobliżu osoby z niepełnosprawnościami aby mogła je uruchomić z łóżka.

- **Meble** związane z wypoczynkiem dziennym: fotele, foteliki, kanapy itp. Meble te powinny ułatwić osobie poruszającej się na wózku inwalidzkim łatwy transfer z wózka inwalidzkiego. Tradycyjnymi meblami które powinny znajdować się w pokoju jest biurko lub stolik. Płyta biurka lub stolika nie powinna być szersza niż 0,60 m.
- **Szafa garderobiana** powinna być dostępna przy bocznym lub frontowym podjeździe wózkiem inwalidzkim. Głębokość szafy powinna mieć 0,60 m, biorąc pod uwagę wymiary odzieży i wieszaków zawieszonych na drążku. Głębokość ta może być zmniejszona do 0,50 m tylko w tedy gdy zastosujemy specjalne wysuwane wieszaki. Półki w szafie garderobianej powinny być umieszczone na wysokości od 0,40 do 1,40 m. Szafa musi posiadać mechanizm obniżający drążek z wieszakami do poziomu ok. 1,40 m. Wieszaki ścienne powinny posiadać dwa poziomy użytkowe. Pierwszy z nich powinien być umieszczony na wysokości ok. 1,60 – 1,80m dla gości sprawnych natomiast dla gości z niepełnosprawnościami na wysokości ok. 1,40 m.
- M**inibarek** lub **chłodziarka** powinny być zamocowane na dodatkowym cokole (a nie na podłodze jak w pokojach dla zwykłych gości), aby osoba poruszająca się na wózku mogła sama się obsłużyć siedząc na wózku inwalidzkim.
- W obiektach hotelarskich o podwyższonym standardzie pow. użytkowa **balkonu** powinna wynosić ok. 5,00 m^2 przy głębokości co najmniej 1,60 m i szerokości ok. 3,00 m. Balkon, który jest wysunięty przed lico budynku powinien mieć zadaszenie lub inną osłonę.

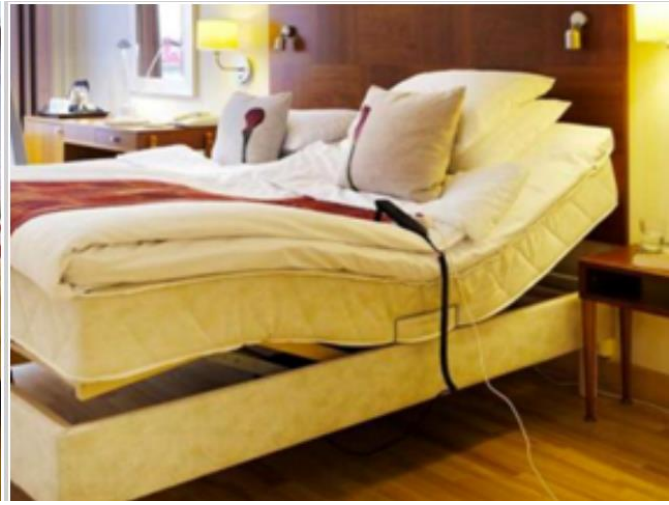

4.5. Hotelowe węzły higieniczno-sanitarne.

- Higiena osobista osób niepełnosprawnych posiada wyjątkowe znaczenie.
- Obiekty hotelowe powinny być ze szczególną troską projektowane, wyposażane i utrzymywane, by czynności związane z przeprowadzaniem zabiegów higieniczno-sanitarnych nie były uciążliwe dla osób starszych i z niepełnosprawnościami.
- W każdym przypadku, bez względu na standard, układ funkcjonalny, parametry powierzchniowe, ergonomiczne, zastosowane wyposażenie podstawowe i pomocnicze powinny:
  - posiadać pełną sprawność użytkową,
  - zapewniać pełne bezpieczeństwo użytkownikom,
  - gwarantować komfort sanitarny,
  - zapewniać kameralność i intymność.

- Hotelowe węzły higieniczno-sanitarne przystosowane dla osób z niepełnosprawnościami dzielą się na:
  - sprzężone z jednostkami mieszkalnymi (j.m.), przeznaczonymi dla tej grupy użytkowników,
  - ogólnodostępne, działające jako wydzielone przy zespołach sanitarnych, obsługujące piony obsługowe hotelu (w zasadzie użytkowane wyłącznie przez gości niepełnosprawnych),

- Do pomieszczeń higieniczno-sanitarnych zalicza się m.in. sauny, natryski, łazienki, ustępy, umywalnie, szatnie, przebieralnie i inne związane z utrzymywaniem czystości i porządku.
- Zgodnie z przepisami pomieszczenia te powinny mieć wysokość w świetle co najmniej 2,5 m. W hotelach, motelach i pensjonatach dopuszcza się zmniejszenie wysokości do 2,2 m w świetle, w przypadku gdy pomieszczenia wyposażone są w wentylację mechaniczną wywiewną lub nawiewno-wywiewną.
- Łazienki związane z jednostkami mieszkalnymi powinny być dostępne z przedpokojów, w których należy zapewnić odpowiednią powierzchnią manewrową. Ze względu na konieczność otwierania drzwi na zewnątrz pomieszczenia, zaleca się stosować w łazienkach drzwi przesuwne, które nie angażują dodatkowej powierzchni przedpokoju. Światło otworu wejściowego powinno mieć wymiar min. 0,9 m (optymalnie 1,0 m).

Przykłady aranżacji j.m. dla osób z niepełnosprawnościami

RYS. 1 PRZYKŁADY W.H.S. PRZY JEDNOSTKACH MIESZKALNYCH

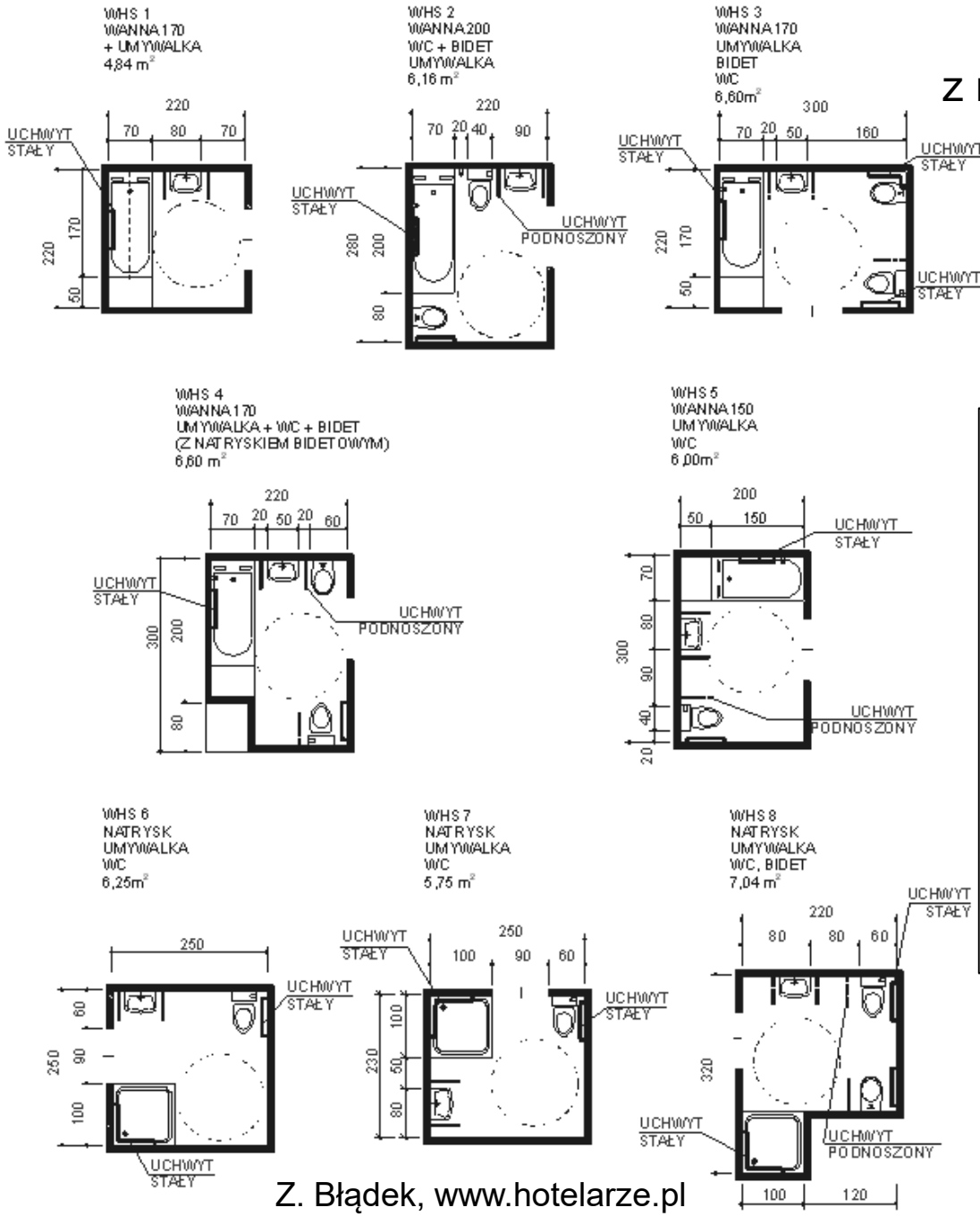

Rys.25.1. JEDNOSTKA MIESZKALNA JEDNOŁÓŻKOWA

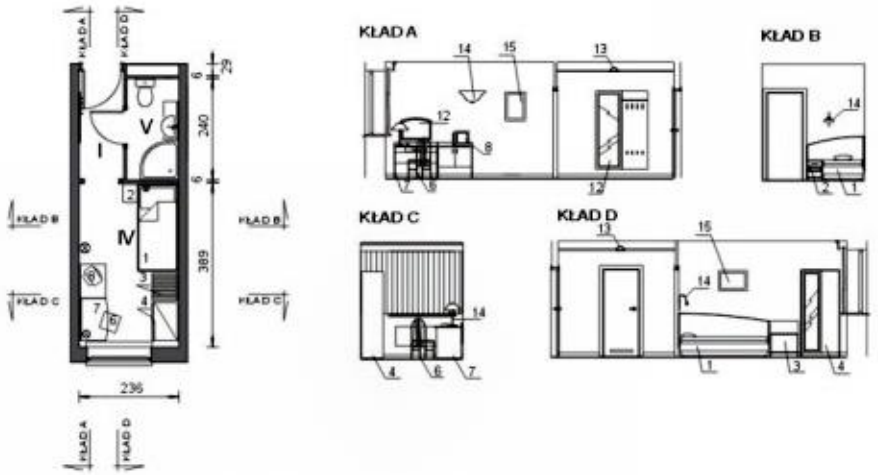

Rys.25.2. JEDNOSTKA MIESZKALNA TYPU BUSINESS

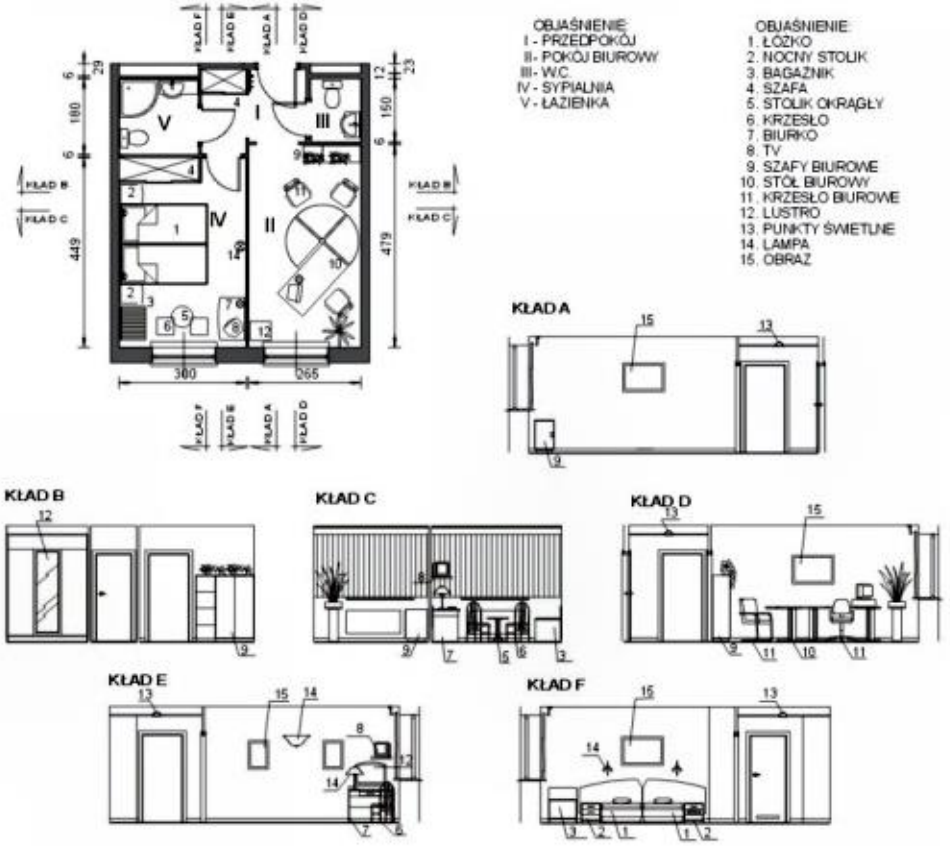

Z. Błądek, www.hotelarze.pl

- Łazienki i pokoje powinny być wyposażone w odpowiednio dobrane i zaaranżowane meble i urządzenia , tak aby umożliwić pełen obrót wózka (śr. 150cm) ,
- Szerokość osoby siedzącej na wózku wynosi 70-80 cm, w związku z tym drzwi do łazienki powinny mieć szerokość 100 cm

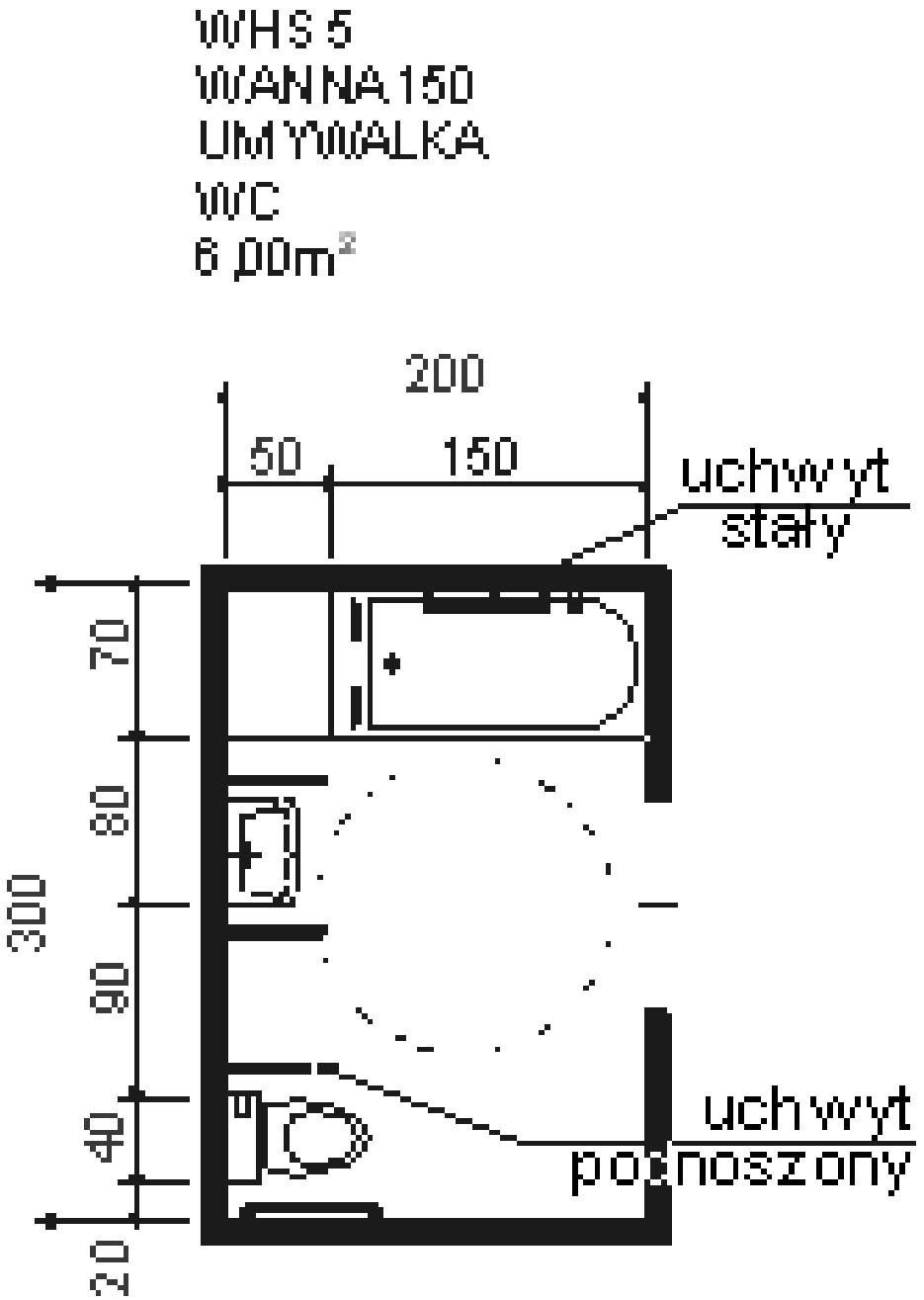

- Ceramika, armatura czy uchwyty, muszą mieć zaokrąglone, ergonomiczne kształty, aby wyeliminować ryzyko uderzenia się o któryś z kantów,
- Posadzka w pomieszczeniach higieniczno-sanitarnych powinny zapewniać osobom niepełnosprawnym pełne bezpieczeństwo przed poślizgiem. Zaleca się stosowanie płytek ceramicznych z odpowiednim ryflowaniem lub szorstką fakturą. Unika się posadzek glazurowanych z połyskiem lub półpołyskiem. W miejscach lokalizacji natrysków należy przewidzieć łagodne zagłębienie posadzki, najlepiej bezprogowe, tak by nie stanowiło przeszkody dla osoby na wózku inwalidzkim. Kratka ściekowa z tak wykształconego brodzika powinna być zainstalowana w odległości minimum 30 cm od narożnika w celu umożliwienia wykonania szczelnego odpływu. Wpust stanowić może odwodnienie całego pomieszczenia, pod warunkiem wykonania odpowiednich spadków.

- **Galanteria łazienkowa.** Forma, zastosowany materiał, funkcjonalność oraz rozmieszczenie wszystkich elementów, wchodzących w zestaw galanterii, powinny uwzględniać pełną dostępność wynikającą z możliwości i zasięgu osoby siedzącej na wózku inwalidzkim, na muszli ustępowej, w wannie, na krzesełku, czy pod natryskiem. Istnieje możliwość, a nawet potrzeba łączenia niektórych funkcji np. na poręczy bocznej przy misce ustępowej można zawiesić papiernicę oraz przycisk spłukujący, przy wannie na poziomych uchwytach np. mydelnicę.

Większe powierzchnie ścian powinny być wyposażone w specjalne uchwyty , ułatwiające poruszanie się i przemieszczanie z wózków inwalidzkich do urządzeń higieniczno-sanitarnych

- **Uchwyty i poręcze** powinny być mocowane na ścianach w sposób trwały i stabilny. Zakłada się, że w razie upadku osoby niepełnosprawnej przejmują one obciążenie równe trzykrotnej normalnej wadze ciała. Elementy te powinny być wykonane ze stali uszlachetnionej lub nierdzewnej, ewentualnie pokryte powłokami lakierniczymi, kształt i gabaryt odpowiednio uformowany, gwarantujący dobrą chwytliwość. Średnica powinna mieścić się w przedziale 2,6 do 4,0 cm.
- Poręcz prosta (pozioma) ułatwia wstawanie i poruszanie się wzdłuż ściany. Poręcze kątowe dostosowane są do układu ścian i ubezpieczają użytkownika w dwóch i więcej płaszczyznach np. wokół stanowiska natryskowego lub wanny (w tym przypadku są one również potrzebne i pomocne osobom sprawnym, zwłaszcza starszym).
- Przy wannach należy przewidzieć uchwyty ułatwiające utrzymanie się w pozycji stojącej, wchodzenie oraz wychodzenie. Lokalizacja powinna być dostosowana do potrzeb osób z niepełnosprawnościami samodzielnie wykonujących czynności podczas kąpieli.

Przy toalecie :

- przy toalecie uchwyty po obu stronach wc ,
- wysokość w.c. z deską powinna wynosić 48 cm. Sugeruje się zachowanie 95cm odległości od ściany po obu jego stronach, a jeśli nie jest to możliwe przynajmniej po jednej z nich – wówczas odstęp od drugiej ściany musi wynosić 30 cm. Mocuje się wtedy na niej uchwyt poziomy lub w kształcie litery L.
- **bidet** ma zastosowanie w obiektach hotelarskich o wysokim standardzie, gdzie jest on zainstalowany w bezpośrednim sąsiedztwie miski ustępowej. Zazwyczaj stosuje się bidet natryskowy lub inny zestaw urządzeń spłukujących.

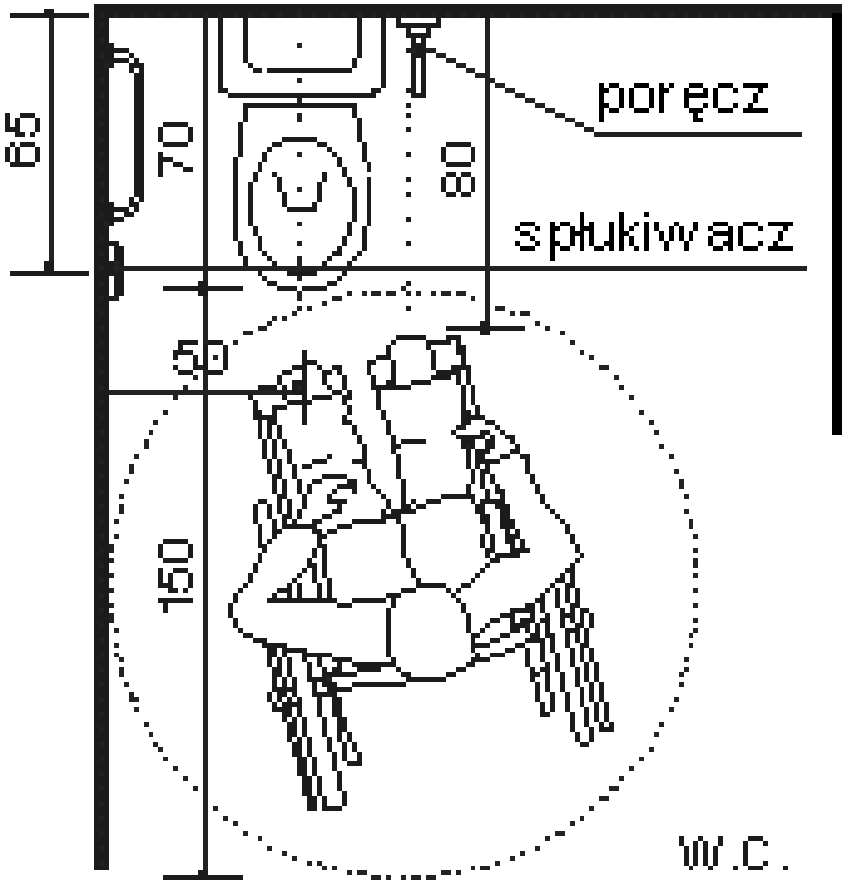
85
70
80
poręcz
spłukiwacz
50
150
W.C.

WOMEN

Natryski wyposaża się zwykle w odchylane lub nakładane krzesełka, które lokalizuje się na wysokości 50 cm. Siedziska są odpowiednio połączone w kombinacji użytkowej z poręczami oraz baterią.

Forma i układ elementów wspomagających zależy od charakteru pomieszczenia i rodzaju zastosowanego wyposażenia. i urządzeń sanitarnych.

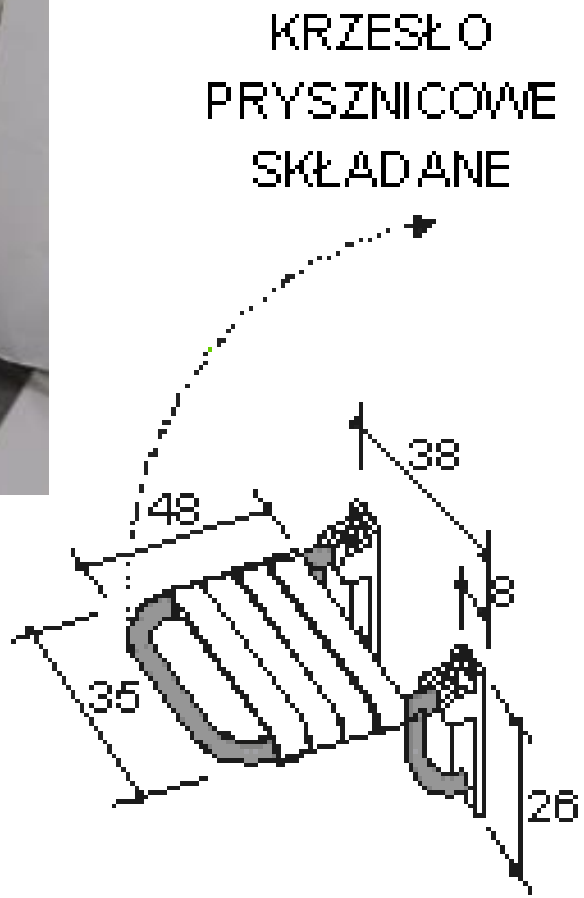

Prysznic

- Minimalna powierzchnia brodzika to 100 x 100 cm ,
- Osoby kąpiące się na siedząco mają do wyboru różnego rodzaju krzesełka i ławeczki prysznicowe. Mogą one być zamocowane na stałe lub uchylne. Zalecana wysokość krzesełek to 48 cm,
- Brodzik powinien być wpuszczony w podłogę i mieć powierzchnię antypoślizgową. W przypadku jego braku antypoślizgowe płytki należy ułożyć z 1-2% spadkiem i wykonać między nimi szersze fugi.
- Pod prysznicem powinny zostać zamocowane uchwyty pionowe i poziome, ułatwiające wstawanie i poruszanie
- **Osłony** w strefie mokrej (przy natrysku i przy wannie) powinny być elastyczne, przesuwne, estetyczne i łatwe w utrzymaniu czystości. Nie należy stosować kabin szczelnie zamykanych lub trudno otwieralnych. Zaleca się górne zawieszanie osłon na prowadnicy zamocowanej tylko w ścianach bocznych (układ bez pionowych podpór).

Wanna powinna mieć zamontowane uchwyty ułatwiające wstawanie, wchodzenie i wychodzenie. Jej długość zależy od potrzeb użytkownika, a wygodna szerokość to 70–80 cm. Głębokość wanny zwykle waha się w granicach 38–42 cm, a wysokość wejścia do niej powinna być zbliżona do wysokości wózka (48 cm) .

W ramach dodatkowego wyposażenia stosuje się przenośne **krzesełko wannowe** z podnośnikiem przystosowane do samoobsługi przez osobę niepełnosprawną. Urządzenie to ułatwia wejście do wanny, zanurzanie się w wodzie oraz transfer na wózek inwalidzki. Może być ono doraźnie wstawiane przez służbę piętrową do węzła higieniczno sanitarnego na życzenie gościa niepełnosprawnego. Wysokość obudowy wanny, która z reguły wynosi ok. 50 cm stanowi dla osób niepełnosprawnych istotną barierę techniczną trudną do przekroczenia. W hotelach o podwyższonym standardzie zaleca się stosowanie **wanien obniżonych** (zagłębionych w stropie). Dno powinno być płaskie i zabezpieczone przeciwpoślizgowo.

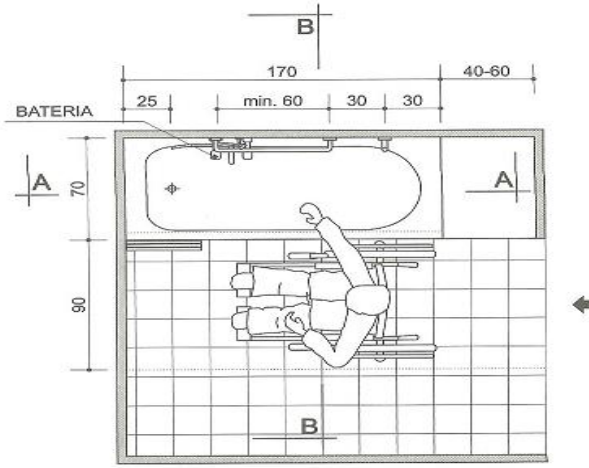

Umywalka powinna być tak uformowana, aby osoba niepełnosprawna mogła się oprzeć całą długością przedramienia na jej przedniej krawędzi. Front zazwyczaj profiluje się łukowo, w celu zapewnienia wygodnego użytkowania. Mocuje się ją na wysokości ok. 80-90 cm (zaleca się możliwość regulacji wysokości zawieszenia), a sposób montażu musi uwzględniać zwiększone obciążenie. Wolna przestrzeń do podjazdu wózka powinna wynosić 0,7 m. Korzystny jest płaski kształt umywalki umożliwiający głęboki dostęp. W celu podniesienia higieny użytkowania eliminuje się przelew ceramiczny.

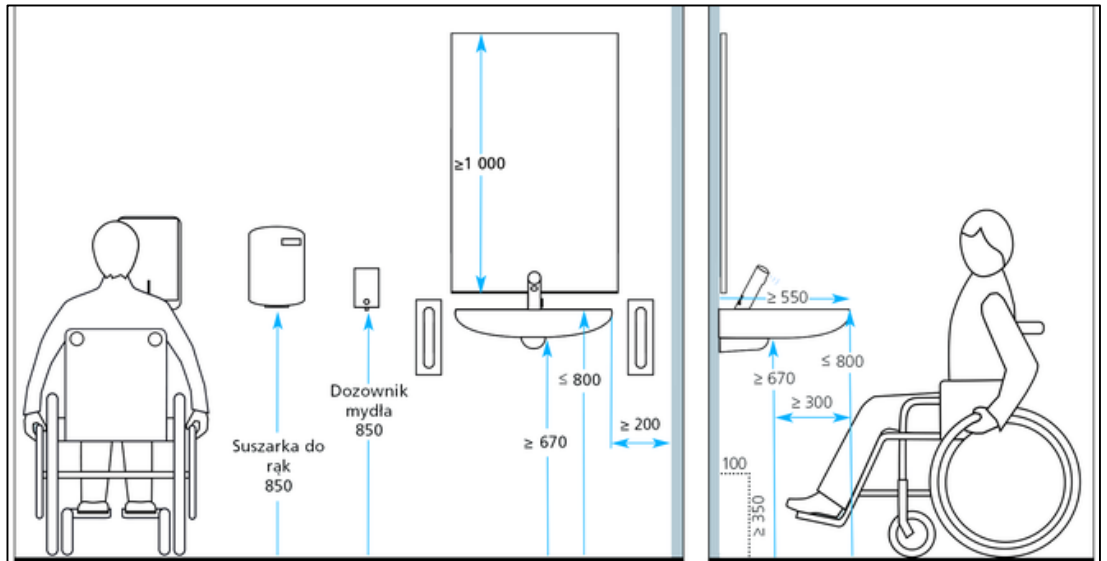

Armatura i osprzęt związany z urządzeniami sanitarnymi stanowią bardzo istotny element wyposażenia węzłów sanitarnych.

- Typy stosowanych baterii łazienkowych:

•baterie umywalkowe ścienne jednouchwytowe o przedłużonym uchwycie,
•baterie umywalkowe stojące z przedłużonym uchwytem i specjalnym systemem rączki natrysku,
•baterie umywalkowe mieszaczowe,
•baterie wannowo-natryskowe z termostatyczną regulacją wody,
•baterie natryskowe podtynkowe z termostatyczną regulacją wody,
•baterie bidetowe specjalne.

- Stosuje się również specjalne zestawy, które stwarzają dodatkowe ułatwienia i posiadają zabezpieczenia uwzględniające ograniczoną sprawność manualną oraz spowolnioną reakcję ruchową, m.in.;

•urządzenia powodujące automatyczne zamykanie wypływu wody w przypadku pozostawienia nie dokręconego lub otwartego kranu,
•osprzęt umywalkowy bezdotykowy,
•osprzęt spłukujący bezdotykowy.

Lustro powinno być wyposażone w mechanizm umożliwiający indywidualną regulację kąta odbicia. Mechanizm ten powinien być łatwo dostępny i prosty w obsłudze – nawet dla osoby z częściową niesprawnością kończyn górnych. Lustro z reguły jest zawieszane powyżej płaszczyzny umywalki na wysokości ok. 1,0 m od poziomu posadzki. Poziom wzroku osoby siedzącej na wózku inwalidzkim wynosi ok. 1,2 m. Ważnym elementem jest sposób oświetlenia strefy użytkowej przy umywalce – oprawy należy umieścić nad lustrem, na wysokości zapewniającej równomierne, rozproszone oświetlenie twarzy.

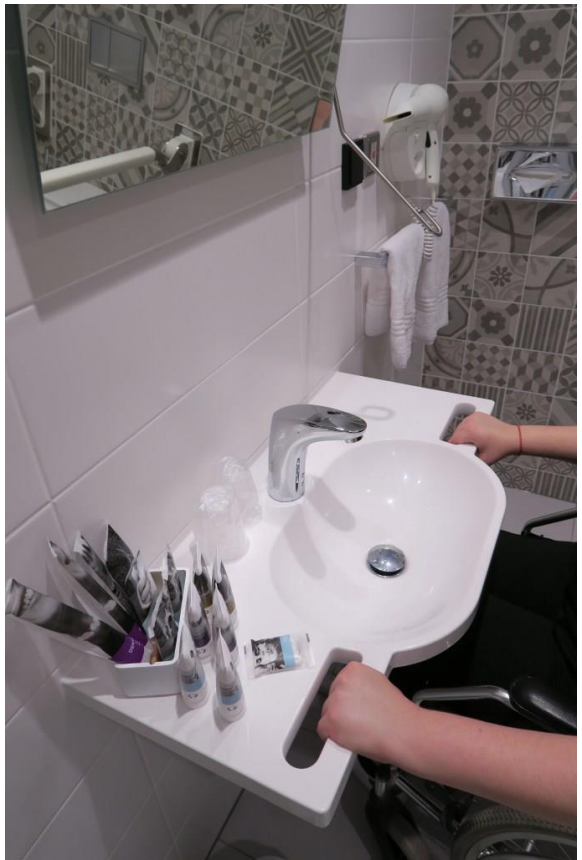

Instalacja sygnalno-przyzywowa powinna być montowana zarówno w przystosowanych węzłach higieniczno-sanitarnych w części mieszkalnej, jak i przy zespołach ogólnodostępnych. Ma to na celu zwiększenie bezpieczeństwa użytkowników oraz zapewnienie komfortu samopoczucia. Oznakowanie tej instalacji oraz lokalizacja włącznika przyzywowego powinna uwzględniać możliwości zasięgu oraz percepcję gościa niepełnosprawnego. Włącznik powinien być dostępny na wysokości ok. 70-80 cm od posadzki.

Punkt odbioru sygnału powinien być umieszczony w recepcji (także w piętrowym dyżurnym pomieszczeniu służbowym, jeżeli się takie przewiduje). By można było szybko zlokalizować w korytarzu hotelowym pokój, w którym uruchomiono instalację sygnalno-przyzywową, instaluje się czasami nad drzwiami dodatkowy punkt świetlny.

4.6. Pion gastronomiczno-żywieniowy .

W hotelach, lokale gastronomiczne rozmieszczone są na różnych poziomach, nie wyłączając ostatniej i podziemnej kondygnacji. Zakładając pełną dostępność do wszystkich punktów obsługowych, w tym również do lokali rozrywkowych, należy przewidzieć odpowiednio wydzielone i przystosowane do potrzeb gości z niepełnosprawnościami dźwigi osobowe.

Zakres przystosowania dotyczy m.in.:

- pełnej dostępności do wszystkich lokali poprzez likwidację wszelkich barier technicznych, takich jak: progi, wąskie przejścia i przejazdy, schody, brak powierzchni manewrowej, niewłaściwe oznakowanie i oświetlenie itd.;
- zapewnienie co najmniej 1-go stołu (4-osobowego) przystosowanego do potrzeb gości;
- posiadania możliwości zwiększenia liczby przystosowanych miejsc gastronomicznych poprzez dodatkowe nakładki na stoły o podstawowych gabarytach wymiarowych lub poprzez zastosowanie innych rozwiązań; stosowanie stołów o "talerzowych" podstawach, pozwalających na głębszy podjazd wózka inwalidzkiego;
- przy przystosowanych stołach umieszczenie dodatkowych uchwytów pozwalających na odstawienie laski, kul i ew. innych pomocy stosowanych przez osoby chodzące z dysfunkcją kończyn dolnych.
- przy przystosowanych stołach powinny być umieszczone dodatkowe uchwyty pozwalające na odstawienie laski, kul i innych pomocy stosowanych przez osoby chodzące z dysfunkcją kończyn dolnych.

4.7. Pion wielofunkcyjny

- Pion wielofunkcyjny i usług specjalnych powinien być również przystosowany do potrzeb gości niepełnosprawnych. Istotnym faktem jest to, że liczba uczestników z niepełnosprawnościami biorących udział w organizowanych przez hotel sympozjach, seminariach, szkoleniach stale wzrasta i udział ich ma coraz większe znaczenie.
- Generalnie zasady dotyczące przystosowania w pionie wielofunkcyjnym w niczym się nie różnią od już omówionych, a dotyczących innych zespołów obsługowych. Do indywidualnych elementów przystosowawczych należą:

- dodatkowe instalacje i osprzęt, wzmacniające odbiór fonii (indywidualne aparaty lub inne formy regulowanej głośności w zależności od potrzeb odbiorcy),
- dodatkowe ciągi ewakuacyjne, lub inne formy zabezpieczeń osób z niepełnosprawnościami w warunkach zwiększonego zagrożenia ze względu na liczebność uczestników dużych imprez itp.
- lokalizacja wydzielonych miejsc przeznaczonych dla gości z niepełnosprawnościami zależy w dużej mierze od ukształtowania podłogi. Najkorzystniej jest wydzielać miejsca dla tej grupy użytkowników w pierwszym rzędzie względnie w wydzielonym aneksie w pobliżu drzwi.

4.8.Pion rekreacyjny

- Pion rekreacyjny jest trudny do przystosowania ze względu na bardzo zindywidualizowane potrzeby, zmniejszony zakres samoobsługi wynikający z reguły z ograniczeń sprawnościowych i zdrowotnych.

- Proponowane usługi w zakresie:
  - odnowy biologicznej,
  - czynnego wypoczynku,
  - zabawy i rozrywki (bilard, tenis stołowy z wolną przestrzenią pozwalającą na swobodne manewrowanie wózkiem, kręgielnie z automatycznym podajnikiem kul - to sposoby zapewnienia czynnego wypoczynku).
  - uczestnictwa w imprezach odbywających się na terenie hotelu (spotkania, konferencje, targi, pokazy itp.)

- Zestaw urządzeń terenowych to:
  - minigolf (konieczne podjazdy do wszystkich stanowisk),
  - pomosty widokowe i obserwacyjne stałe i sezonowe,
  - podjazdy i stanowiska umożliwiające konną jazdę,
  - wydzielone stanowiska na widowniach,
  - grill terenowy,
  - aneksy wypoczynkowe z wodą, zielenią.

- Dla potrzeb gości z niepełnosprawnościami, rozbudowuje się zakres usług fizykoterapeutycznych, a w szczególności:
  - naświetlania,
  - hydromasaże,
  - specjalistyczne kąpiele,
  - terapie prądami interferencyjnymi (jonoforeza, diadynamik, ultradźwięki, tera puls, magnetron) .
- Zakres dostępności tych zabiegów oraz specjalistyczne wyposażenie powinny wynikać z odrębnych opracowań i konsultacji.
- W zespołach odnowy biologicznej, rehabilitacyjnych, czy rekreacyjnych wydzielone kabiny natryskowe zamknięte, przystosowane do potrzeb osób niepełnosprawnych, korzystających z wózków inwalidzkich, powinny mieć powierzchnię nie mniejszą niż 2,5 m^2 i szerokość co najmniej 1,5 m oraz być wyposażone w wentylację mechaniczną wywiewną.

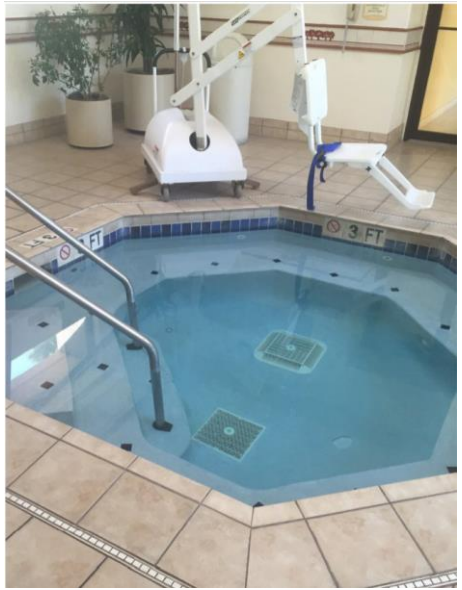

5. Działania na rzecz propagowania idei „ HOTELU BEZ BARIER”

- W polskim hotelarskie od kilku lat występuje zastępowanie pojęcia „przystosowanie hotelu do obsługi osób z niepełnosprawnościami” pojęciem „***hotel bez barier***” .
- Od 2003.r. organizowany jest konkurs na najlepiej przystosowany do potrzeb osób z niepełnosprawnościami obiekt hotelarski w Polsce -„Hotel bez barier„ .Patronem konkursu jest Ministerstwo Gospodarki i Pracy i przy współpracy Polskiej Organizacji Turystycznej, Polskiego Zrzeszenia Hoteli oraz Izby Gospodarczej Polskie Zrzeszenie Hoteli .
- Kryterium oceny tego konkursu jest :
  - dostępność dla osób niepełnosprawnych samego hotelu - barierki, podjazdy, wydzielone miejsca parkingowe;
  - dostępność poszczególnych pomieszczeń - restauracji, sal konferencyjnych, basenów, itp. poprzez odpowiednio szerokie drzwi, windy, korytarze;
  - dostępność menu napisanego językiem Braille'a, czy stosowanie piktogramów (specjalnych znaków obrazujących poszczególne przedmioty).

niepelnosprawni.pl 12 czerwca 2022
wszystko o niepełnosprawności
SERWIS BEZ BARIER www.integracja.org
OGŁOSZENIA
AKTUALNOŚCI | PRACA | PORADNIK | PRAWO | ZDROWIE | FINANSE | TECHNOLOGIE | REGIONY | SP
niepelnosprawni.pl → O nas → O Integracji → Nasze działania → Inne działania Integracji → Konkurs 'Hotel bez barier' edycja 200
O nas
O portalu
Nasi partnerzy
O Integracji
Kontakt
Konkursy
Wersja do druku
Udostępnij
Tweetnij

Konkurs 'Hotel bez barier' edycja 2003

23.11.2004

Autor: Stowarzyszenie Przyjaciół Integracji

Stowarzyszenie Przyjaciół Integracji oraz miesięcznik "Hotelarz" prowadzą pierwszy ogólnopolski konkurs "Hotel bez barier". Jeśli znasz hotel przystosowany do potrzeb osoby niepełnosprawnej, zgłoś go do konkursu.

Jest on organizowany pod honorowym patronatem Ministra Gospodarki, Pracy i Polityki Społecznej oraz patronatem Polskiego Zrzeszenia Hoteli i Izby Gospodarczej Polskiego Zrzeszenia Hoteli.

HOTEL BEZ BARIER